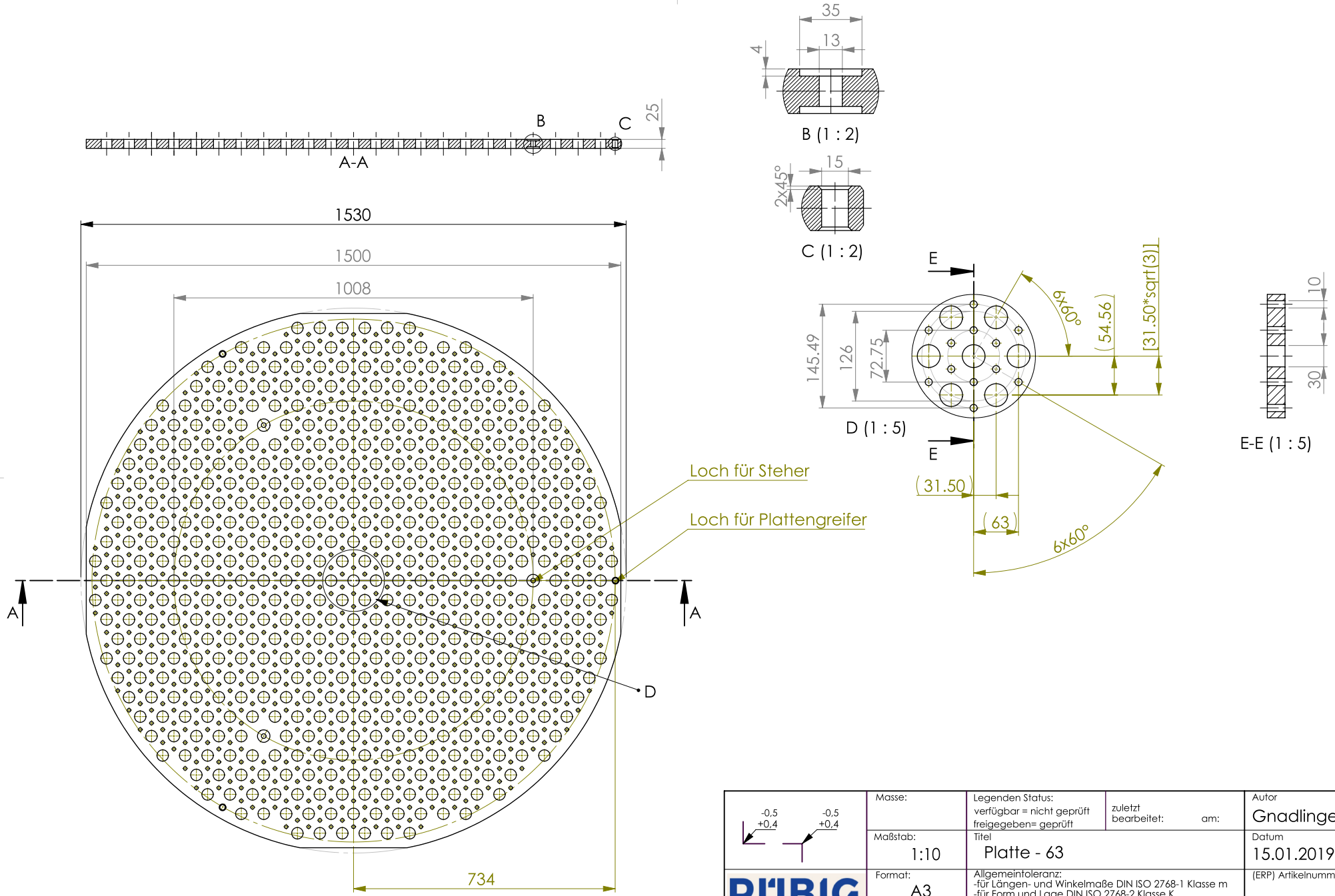

Lochmittelpunkte auch als .txt File verfügbar
493 Löcher für Wellen

-0,5 +0,4 / -0,5 +0,4	Masse:	Legenden Status: verfügbar = nicht geprüft freigegeben= geprüft	zuletzt bearbeitet: am:	Autor: Gnadlinger
	Maßstab: 1:10	Titel: Platte - 63		Datum: 15.01.2019
RÜBIG DRIVING SUCCESS	Format: A3	Allgemeintoleranz: -für Längen- und Winkelmaße DIN ISO 2768-1 Klasse m -für Form und Lage DIN ISO 2768-2 Klasse K -für Schweißkonstruktionen DIN EN ISO 13920 Genauigkeitsgrad B		(ERP) Artikelnummer
	Blatt/ Blätter: 1 von 2	Die unbefugte bzw. bestimmungswidrige Verwendung dieser Unterlage ist nicht gestattet und wird gerichtlich verfolgt.		Dokumentennummer
(c) Rübig Gmbh & Co Kg A-4600 Weks		Darf weder zur eigenen Nutzung verwendet noch ohne unserer schriftliche Zustimmung an dritte Personen überlassen werden! (BGBL.-Nr.197/36)!		Revision

SOLIDWORKS Educational Product. For Instructional Use Only.

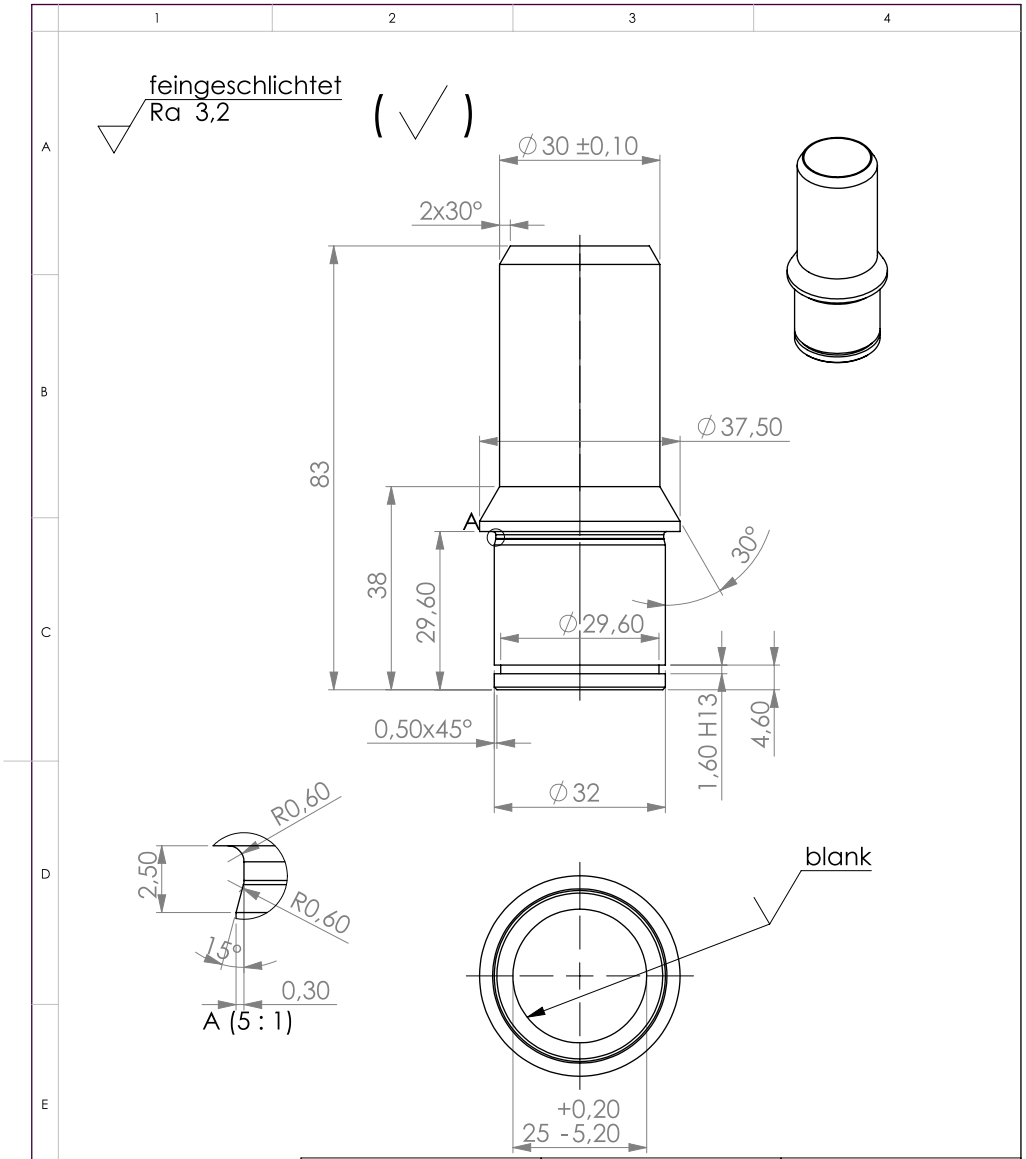

Passung	Kleinstmaß	Größtmaß
1,60 H13	1,600	1,740

-0,5 +0,4 / -0,5 +0,4	Masse: 0.16 kg	Legenden Status: verfügbar = nicht geprüft freigegeben= geprüft	zuletzt bearbeitet: am:	Autor: Gnadlinger
	Maßstab: 1:1	Titel: KPL6_Sicherungsbuechse		Datum: 15.01.2019
RÜBIG DRIVING SUCCESS	Format: A4	Allgemeintoleranz: -für Längen- und Winkelmaße DIN ISO 2768-1 Klasse m -für Form und Lage DIN ISO 2768-2 Klasse K -für Schweißkonstruktionen DIN EN ISO 13920 Genauigkeitsgrad B		(ERP) Artikelnummer
	Blatt/ Blätter: 1 von 1			Dokumentennummer
(c) Rübig Gmbh & Co Kg A-4600 Weks		Die unbefugte bzw. bestimmungswidrige Verwendung dieser Unterlage ist nicht gestattet und wird gerichtlich verfolgt.		
		Darf weder zur eigenen Nutzung verwendet noch ohne unserer schriftliche Zustimmung an dritte Personen überlassen werden! (BGBL.-Nr.197/36)!		Revision

SOLIDWORKS Lehrprodukt - Nur für Lehrzwecke.

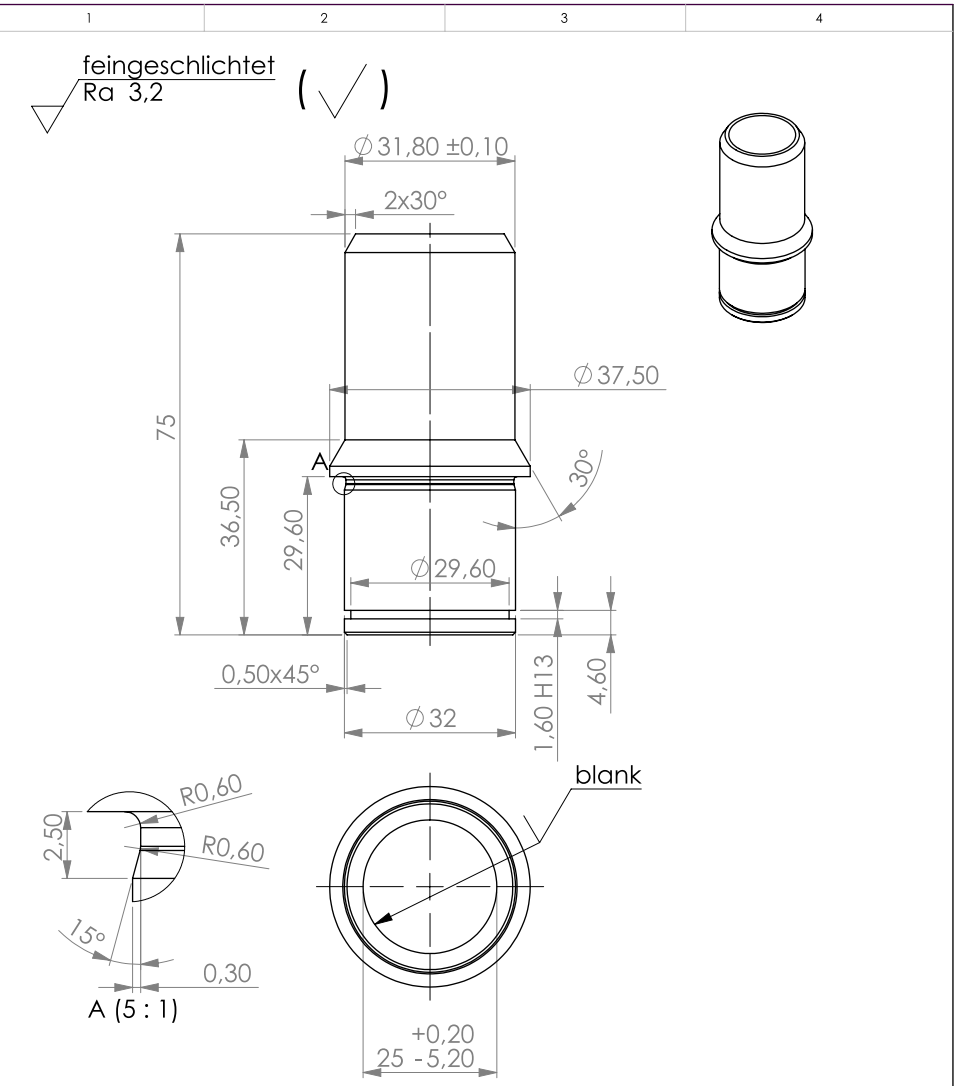

Passung	Kleinstmaß	Größtmaß
1,60 H13	1,600	1,740

-0,5 +0,4 / -0,5 +0,4	Masse: 0.18 kg	Legenden Status: verfügbar = nicht geprüft freigegeben= geprüft	zuletzt bearbeitet: am:	Autor: Gnadlinger
	Maßstab: 1:1	Titel: KPL7_Sicherungsbuechse		Datum: 20.01.2019
RÜBIG DRIVING SUCCESS	Format: A4	Allgemeintoleranz: -für Längen- und Winkelmaße DIN ISO 2768-1 Klasse m -für Form und Lage DIN ISO 2768-2 Klasse K -für Schweißkonstruktionen DIN EN ISO 13920 Genauigkeitsgrad B		(ERP) Artikelnummer
	Blatt/ Blätter: 1 von 1	Die unbefugte bzw. bestimmungswidrige Verwendung dieser Unterlage ist nicht gestattet und wird gerichtlich verfolgt.		Dokumentennummer
(c) Rübig Gmbh & Co Kg A-4600 Weks		Darf weder zur eigenen Nutzung verwendet noch ohne unserer schriftliche Zustimmung an dritte Personen überlassen werden! (BGBL.-Nr.197/36)!		Revision

SOLIDWORKS Lehrprodukt - Nur für Lehrzwecke.

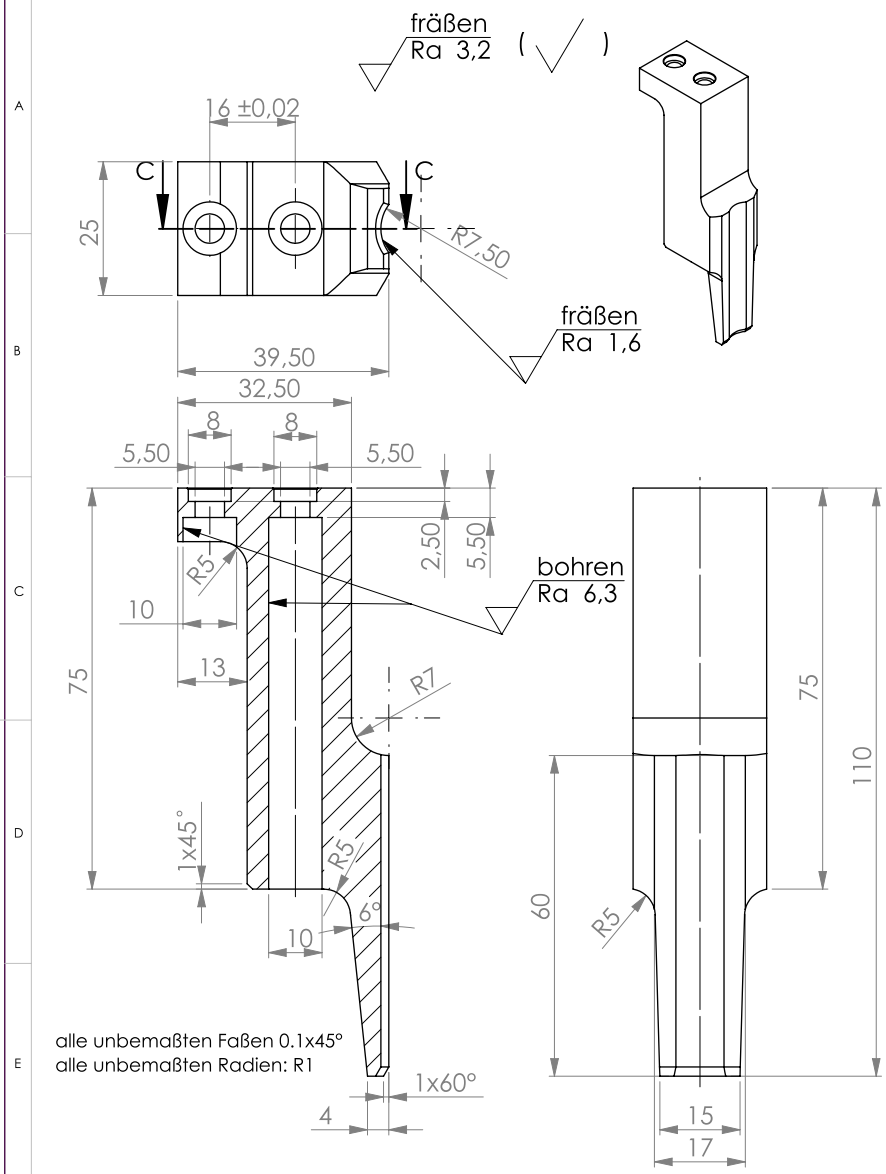

-0,5 +0,4 / -0,5 +0,4	Masse: AlCuMgPb	Legenden Status: verfügbar = nicht geprüft freigegeben= geprüft	zuletzt bearbeitet: am:	Autor Gnadlinger
	Maßstab: 1:1	Titel Greiffinger_Alu		Datum 03.11.2018
RÜBIG DRIVING SUCCESS	Format: A4	Allgemeintoleranz: -für Längen- und Winkelmaße DIN ISO 2768-1 Klasse m -für Form und Lage DIN ISO 2768-2 Klasse K -für Schweißkonstruktionen DIN EN ISO 13920 Genauigkeitsgrad B		(ERP) Artikelnummer
	Blatt/ Blätter: 1 von 1	Die unbefugte bzw. bestimmungswidrige Verwendung dieser Unterlage ist nicht gestattet und wird gerichtlich verfolgt.		Dokumentennummer
(c) Rübig Gmbh & Co Kg A-4600 Weks		Darf weder zur eigenen Nutzung verwendet noch ohne unserer schriftliche Zustimmung an dritte Personen überlassen werden! (BGBL.-Nr.197/36)!		Revision

SOLIDWORKS Lehrprodukt - Nur für Lehrzwecke.